令和4年度能登地区体育大会兼県大会予選会・軟式野球競技　トーナメント表

Ⅰ会場（七尾城山野球場）

【Aブロック】

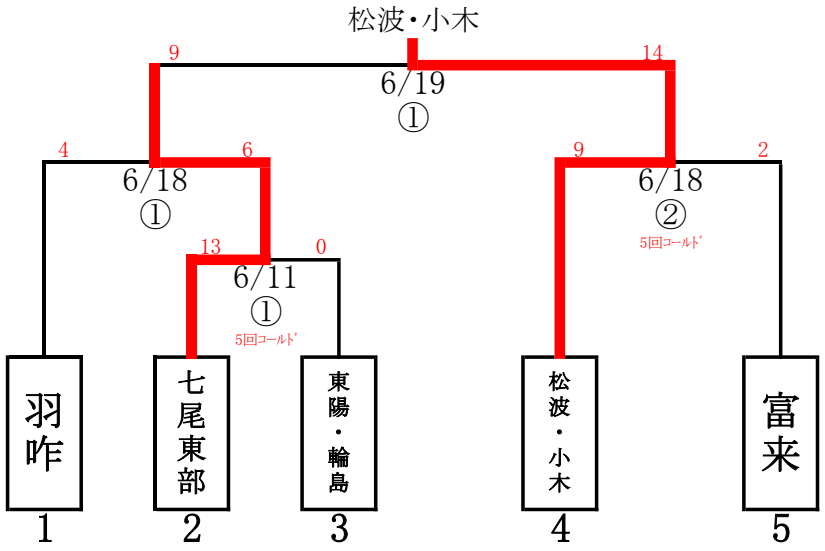

【Bブロック】

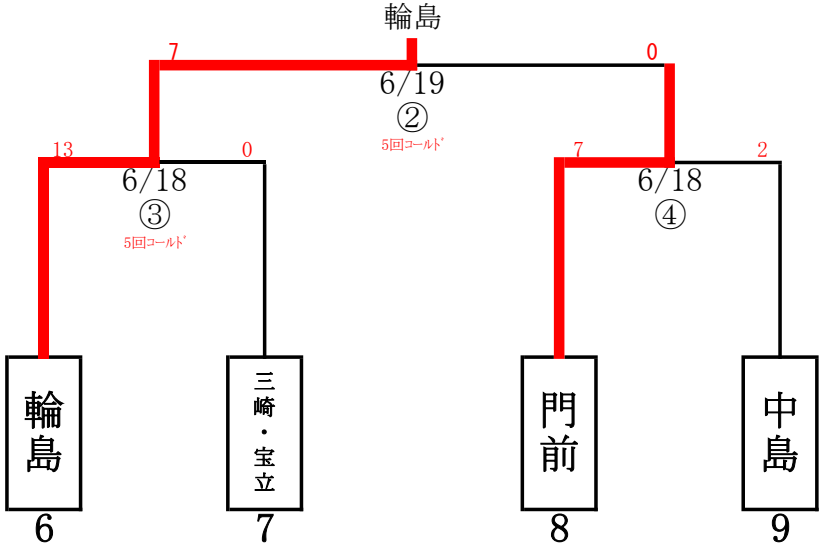

Ⅱ会場（富来野球場）

【Aブロック】

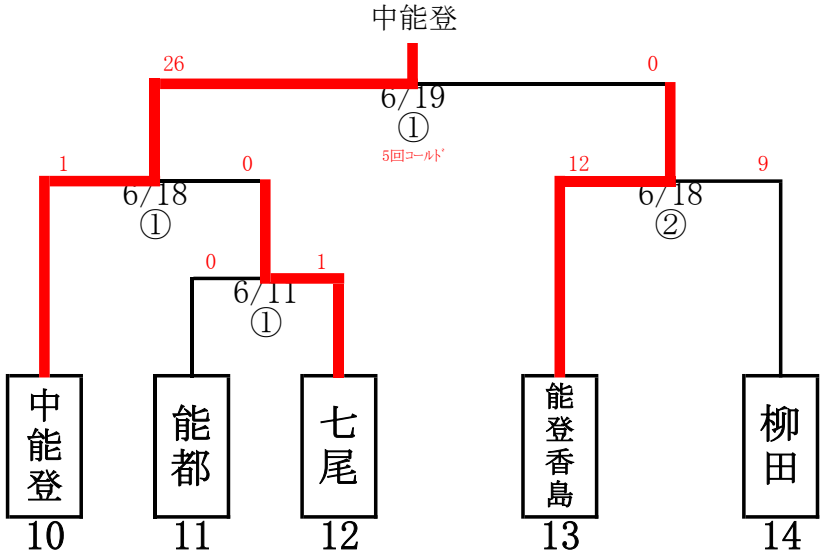
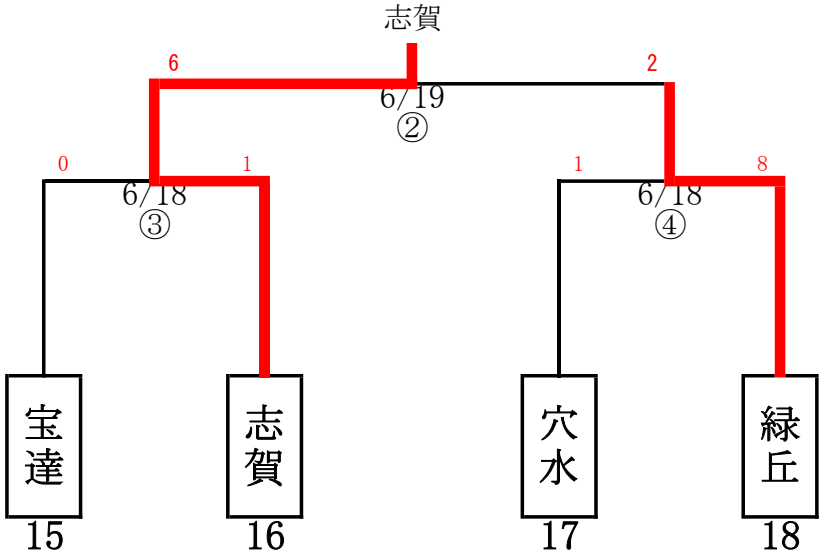
【Bブロック】